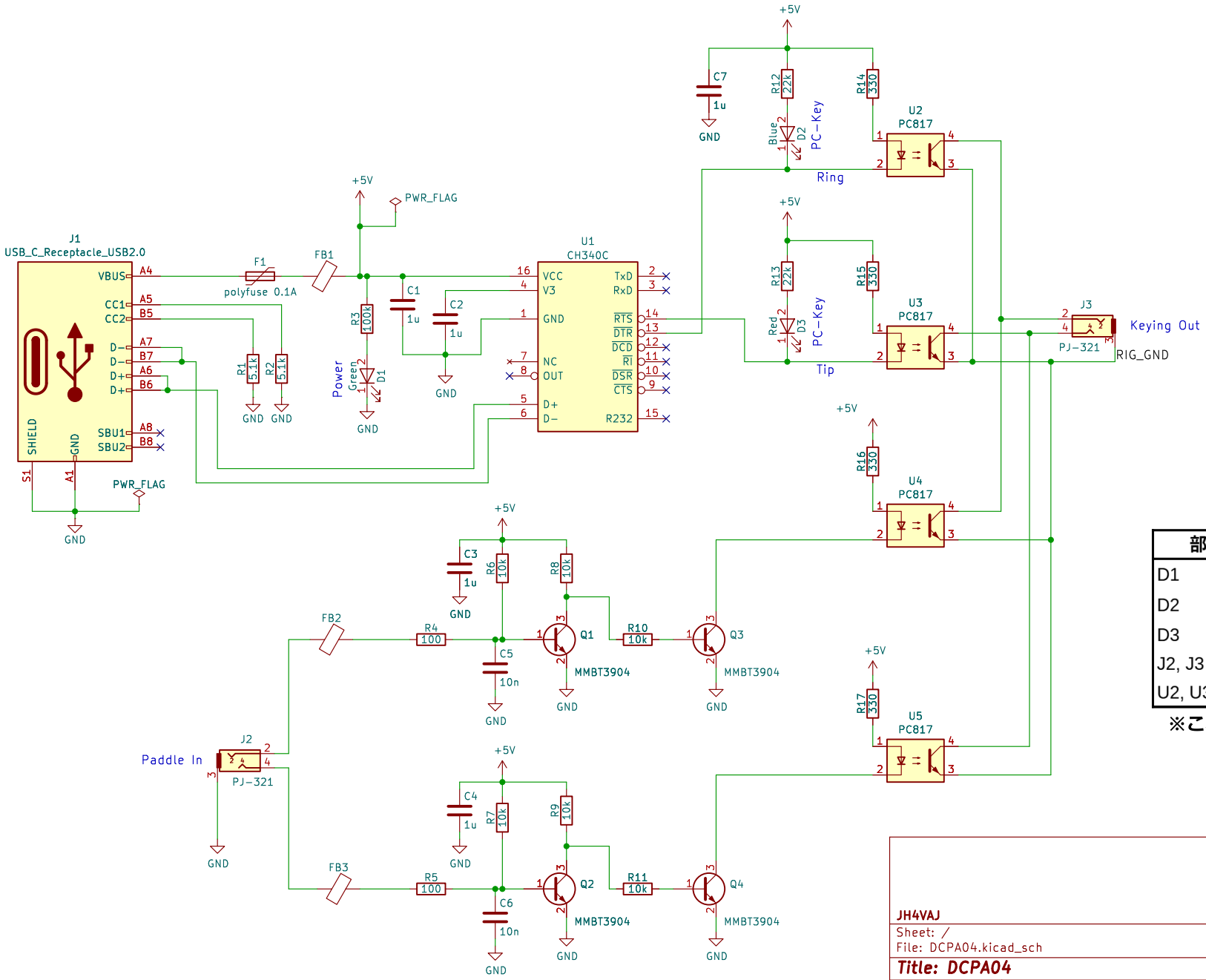

部品番号	品名	数量
D1	LED緑	1
D2	LED青	1
D3	LED赤	1
J2, J3	PJ-321	2
U2, U3, U4, U5	PC817	4

※これ以外は基板に実装済み

JH4VAJ

Sheet: /

File: DCPA04.kicad_sch

Title: DCPA04

Size: A4	Date: 2025-06-14	Rev: 1.0
KiCad E.D.A. 9.0.3		Id: 1/1